Техническое описание, инструкция по эксплуатации и паспорт

Выключатель DALI
SR-2702B

12/24/36 В
180/360/540 Вт

1. Основные сведения

1.1. Выключатель предназначен для включения и выключения светодиодной ленты или других источников света с напряжением питания DC 12–36В.

1.2. Управляется внешним сигналом с использованием цифрового интерфейса DALI (Digital Addressable Lighting Interface).

1.3. Соответствуют стандартам IEC62386-102 и IEC62386-207, совместимы со стандартным оборудованием DALI различных производителей - OSRAM, TRIDONIC, HELVAR и многих других.

1.4. Назначение адреса (0-63) выполняется кнопками на корпусе или мастер-контроллером по шине DALI.

1.5. Отображение адреса на встроенном цифровом дисплее.

1.6. Компактный размер, удобное подключение.

2. Основные технические характеристики

Входное напряжение питания	DC 12/24/36 В
Выходное напряжение	DC 12/24/36 В
Максимальный выходной ток одного канала	5А
Максимальная мощность нагрузки	180Вт для 12В, 360Вт для 24В, 540Вт для 36В
Степень защиты от внешних воздействий	IP20
Температура окружающего воздуха (t_a)	-20 … +50 °С
Максимальная температура корпуса (t_c)	+75 °С
Габаритные размеры	178x46x18 мм

Более подробную информацию о выключателях Вы можете найти на сайте www.arlight.ru.

3. Установка, подключение и настройка

Внимание! Во избежание поражения электрическим током перед началом всех работ отключите электропитание. Все работы должны проводиться только квалифицированным специалистом.

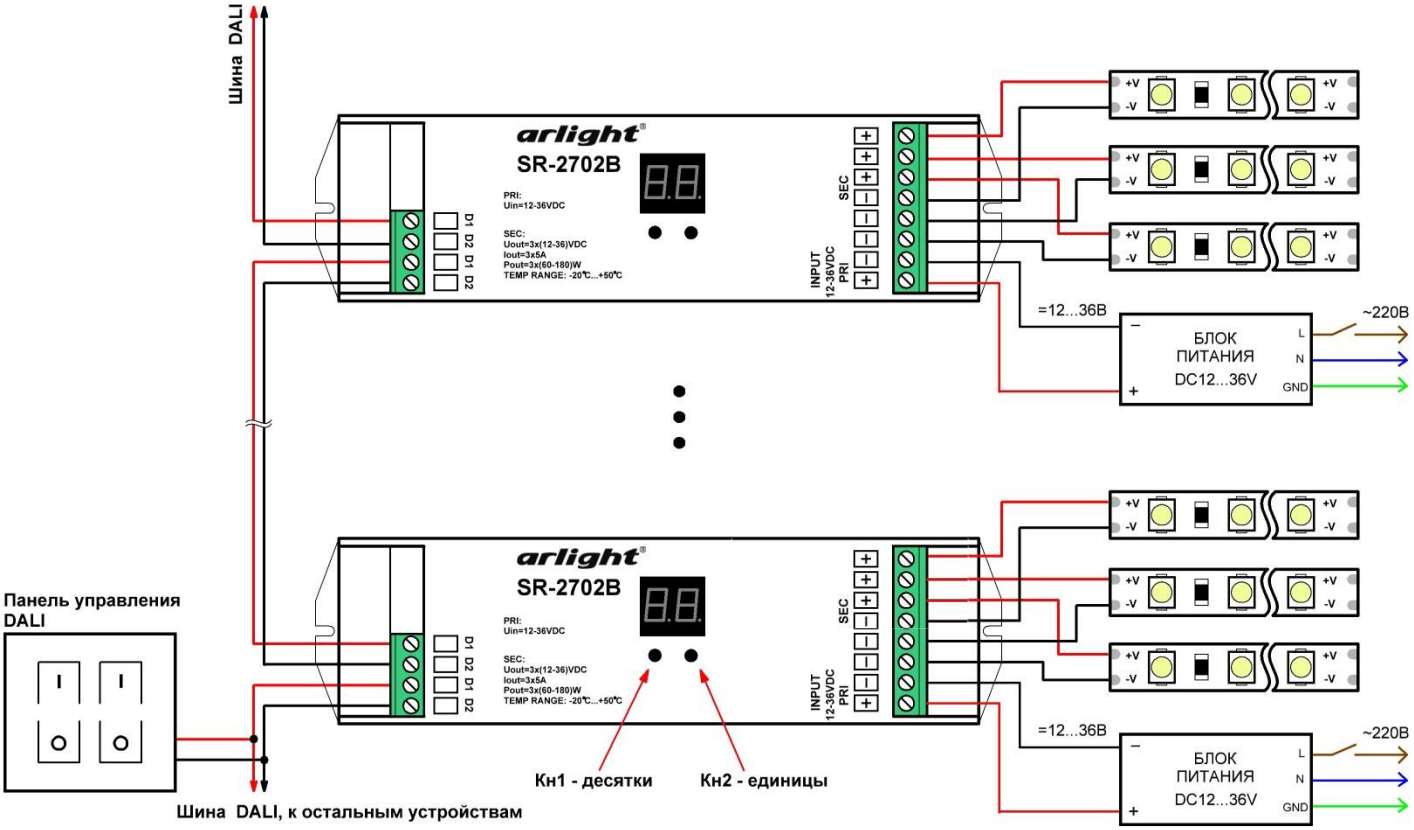

Рис.1. Схема подключения выключателей.

3.1. Извлеките выключатель из упаковки и убедитесь в отсутствии механических повреждений.

3.2. Закрепите выключатель в месте установки.

3.3. Подключите светодиодную ленту или другой совместимый светодиодный источник света к выходу **SEC** выключателя, соблюдая полярность (см. Рис.1).

3.4. Подключите блок питания к входу **PRI** выключателя, соблюдая полярность.

3.5. Подключите панель DALI к входу **D1** и **D2** выключателя.

3.6. Убедитесь, что схема собрана правильно, соблюдена полярность подключения, и провода нигде не замыкаются. Замыкание проводов может привести к отказу выключателя.

3.7. Включите питание оборудования.

3.8. Выполните настройку выключателя.

Диммер поддерживает автоматическую и ручную установку адреса.

Для ручной установки адреса:

- Нажмите и удерживайте кнопку Кн1 или Кн2 более 3 секунд. Мигание цифрового индикатора подтверждает вход в режим программирования.
- При помощи кнопок установите нужный адрес. Кн1 устанавливает десятки, Кн2 – единицы. Диапазон установки адресов 00-63.
- После установки адреса, нажмите и удерживайте кнопку Кн1 или Кн2 более 3 секунд. Сохранение адреса будет выполнено, когда цифровой индикатор перестанет мигать.

3.9. Проверьте работу оборудования.