ru

Schneider Electric

Вставной электронный потенциометр 1-10 В

Руководство по эксплуатации

MTN5142-0000 (1-10V)

Для Вашей безопасности

ОПАСНО

Риск получения смертельных травм от удара электрическим током

Все работы с прибором должны выполняться только обученными и опытными электриками. Соблюдайте правила конкретной страны.

ОПАСНО

Риск травмы со смертельным исходом от воздействия электрического тока.

Выходной контур может проводить электрический ток, даже в случае выключенного устройства. Прежде чем приступить к работе с подключенными нагрузками, всегда отключайте предохранитель во входной цепи от источника питания.

Вставной электронный потенциометр – введение

С помощью вставного электронного потенциометра (далее называемого «вставкой») можно переключать и регулировать люминесцентные лампы с электронным балластом или электронными трансформаторами с подключением 1–10 В, используя вращающуюся ручку.

Установка вставки

Подсоединить вставку для требуемого применения.

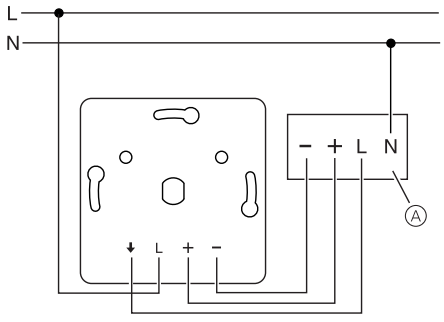

Ⓐ электронный балласт (EB)

Установка минимальной яркости ламп.

Подсоединенные лампы должны светиться с минимальной яркостью, когда вставка включена, а поворотный переключатель установлен на минимум.
Перед установкой крышек следует установить минимальную яркость и максимальную яркость.

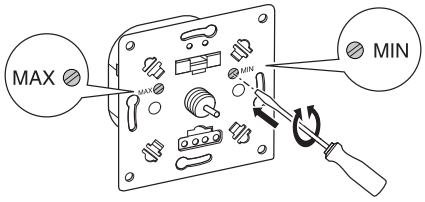

① Включить вставку.
② Установить яркость на минимум вращающейся ручкой.
③ Установить минимальную яркость с помощью установочного винта с правой резьбой (MIN).
④ Установить яркость на максимум вращающейся ручкой.
⑤ Установить максимальную яркость с помощью установочного винта с левой резьбой (MAX).

Установка вставки и крышек.

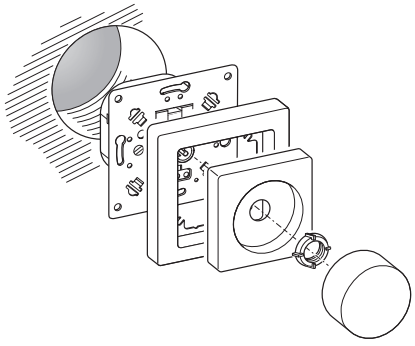

Эксплуатация вставки

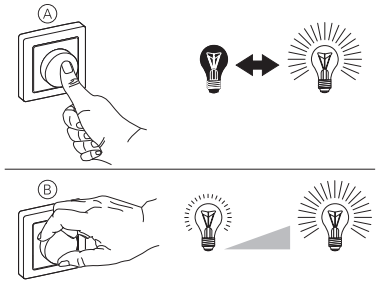

- Подсоединенные лампы включаются и выключаются простым нажатием на вращающуюся ручку Ⓐ.
- Вращая вращающуюся ручку Ⓑ, можно увеличивать или уменьшать яркость ламп.

Что делать при возникновении проблемы?

Подсоединенная лампа не включается.

- Проверить предохранитель, заменить при необходимости.
- Если перегрузка вызвана слишком высокой рабочей температурой, повторное включение вставки невозможно, и ее следует заменить.

Как заменить предохранитель

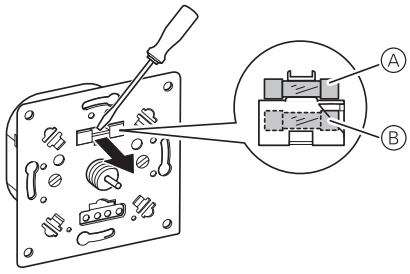

① Снять крышки.
② Вынуть держатель предохранителя с помощью отвертки.
③ Вынуть перегоревший предохранитель Ⓐ и заменить предохранителем для замены Ⓑ.

Технические характеристики

Напряжение сети:	230 В перем. тока, 50 Гц
Номинальная нагрузка:	400 ВА при 1,7 А
Управляющий ток:	макс. 20 мА при 10 В макс. 200 мА при 1 В мин. 0,2 мА
Тип нагрузки:	Управляемые электронные балласты для люминесцентных ламп
Защита от короткого замыкания:	предохранитель F6.3AH
Защита от перенапряжений:	электронная
Рабочая температура:	от +5 °C до +35 °C

Schneider Electric Industries SAS

При возникновении вопросов технического характера обращаться в центральную службу поддержки клиентов в конкретной стране.

www.schneider-electric.com

Вследствие непрерывного совершенствования стандартов и материалов технические данные и значения касательно размеров действуют только после подтверждения специалистами наших технических отделов.