Декодер ELT24B
(12/24V, 288/576W, 24CH)

Паспорт
Инструкция по установке

1. Общие сведения

DMX-decoder ELT24B предназначен для преобразования цифрового сигнала стандарта DMX-512 в сигналы управления светодиодами. Прибор работает при температуре окружающего воздуха от -40ºС до +60ºС.

DMX-decoder ELT24B применяется при оформлении фасадов и интерьеров, в частности:

- устанавливается в светодиодные объёмные буквы, панно, световые короба;
- используется для управления светодиодными лентами, светодиодами;
- используется при создании как RGB, так и произвольных цветокомпозиций.

Пример использования

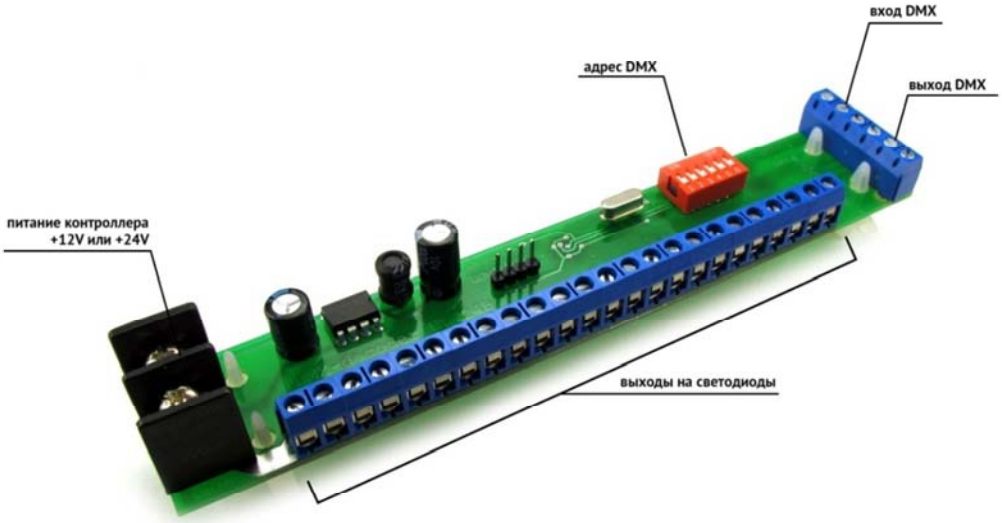

2. Основные технические характеристики

Номинальное напряжение питания, В	от 12/24
Потребляемый ток, А	не более 0,25
Количество коммутируемых каналов	24
Коммутируемый ток каждого канала, А	не более 1,0
Общий ток нагрузки, А	24
Мощность нагрузки, Вт (12/24 В)	288/576
Габаритные размеры (длина*ширина*высота), мм	165*30*30
Масса, кг	не более 0,1

3. Устройство и принцип работы

DMX-decoder ELT24B принимает от внешнего устройства (DMX-контроллера либо персонального компьютера) цифровой сигнал стандарта DMX-512. DMX-decoder ELT24B расшифровывает сигнал и выдаёт индивидуальные сигналы управления на светодиоды. К одному декодеру можно подключить до 8 полноцветных (RGB) светодиодов либо до 24 одноцветных светодиодов любого цвета.

На плате DMX-decoder ELT24B установлен 6-позиционный DIP-переключатель. Он позволяет задать базовый адрес декодера в сети DMX-512. Возможные варианты установки адреса указаны в таблице:

DIP	адрес	DIP	адрес	DIP	адрес	DIP	адрес
■■■■■■	1	■■■■■■	129	■■■■■■	257	■■■■■■	385
■■■■■■	9	■■■■■■	137	■■■■■■	265	■■■■■■	393
■■■■■■	17	■■■■■■	145	■■■■■■	273	■■■■■■	401
■■■■■■	25	■■■■■■	153	■■■■■■	281	■■■■■■	409
■■■■■■	33	■■■■■■	161	■■■■■■	289	■■■■■■	417
■■■■■■	41	■■■■■■	169	■■■■■■	297	■■■■■■	425
■■■■■■	48	■■■■■■	177	■■■■■■	305	■■■■■■	433
■■■■■■	57	■■■■■■	185	■■■■■■	313	■■■■■■	441
■■■■■■	65	■■■■■■	193	■■■■■■	321	■■■■■■	449
■■■■■■	73	■■■■■■	201	■■■■■■	329	■■■■■■	457
■■■■■■	81	■■■■■■	209	■■■■■■	337	■■■■■■	465
■■■■■■	89	■■■■■■	217	■■■■■■	345	■■■■■■	473
■■■■■■	97	■■■■■■	225	■■■■■■	353	■■■■■■	481
■■■■■■	103	■■■■■■	233	■■■■■■	361	■■■■■■	489
■■■■■■	113	■■■■■■	241	■■■■■■	369		
■■■■■■	121	■■■■■■	249	■■■■■■	377		

В сети DMX-512 DMX-decoder ELT24B использует 24 подряд идущих адреса, начиная с адреса, заданного DIP-переключателем. Полученное по каждому адресу значение (0-255) определяет яркость светодиода по соответствующему каналу: 0 - светодиод выключен, 255 - максимальная яркость.

4. Схема подключения

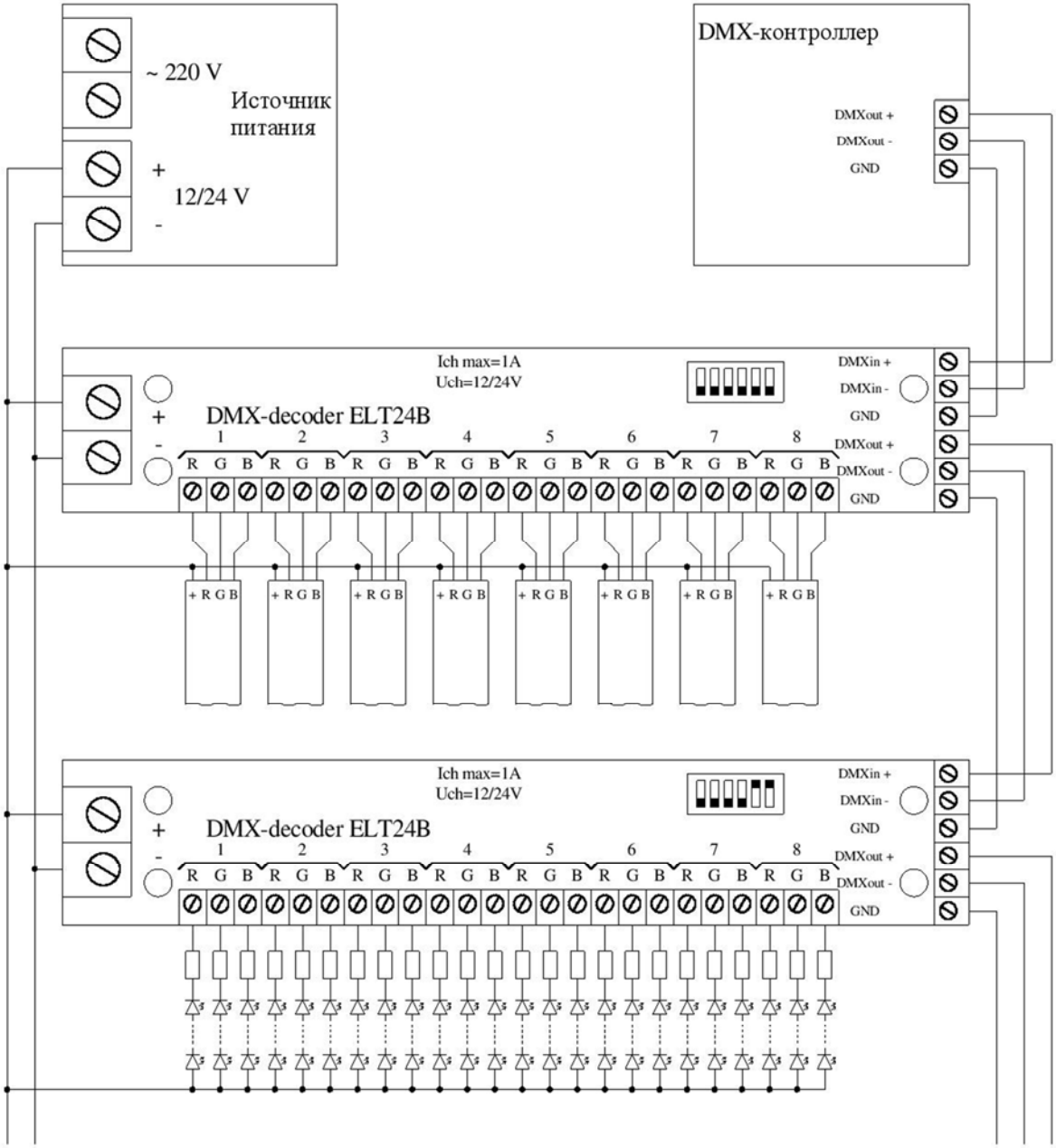

5. Меры предосторожности

- Не допускается подключение DMX-decoder ELT24B к клеммам сети ~220В. Это приведёт к выходу изделия из строя.

- Не допускается попадание влаги на плату. Если DMX-decoder ELT24B должен быть установлен на улице, необходимо поместить его в корпус со степенью защиты не ниже IP44.

- Нагрузка на каждый канал контроллера не должна превышать 1А, в противном случае DMX-decoder может выйти из строя. Также не допускается замыкание выходных каналов - как между собой, так и на питающее напряжение.

- Не производить работы под напряжением - это приведет к выходу декодера из строя.

- Подключение производить только согласно схеме подключения.

- Обратитесь к специалисту, чтобы подключить и рассчитать ток нагрузки.

6. Комплектность

DMX-decoder ELT24B поставляется в базовой комплектации. Комплект включает в себя:

– DMX-decoder ELT24B (1 шт.);

– Упаковочная тара (1 шт.);

– Краткая инструкция по эксплуатации* (1 шт.).

**Более полная информация о товаре на сайте продавца*

7. Гарантийные обязательства

Гарантийный срок эксплуатации DMX-decoder ELT24B составляет 12 месяцев со дня отгрузки. Гарантии снимаются при нарушении правил эксплуатации, условий транспортирования и хранения.