Техническое описание, инструкция по эксплуатации и паспорт

ПОРТАТИВНЫЙ РЕДАКТОР
LN-DALI-ID

Чтение и запись адреса, групп и сцен

1. ОСНОВНЫЕ СВЕДЕНИЯ

1.1. Редактор DALI предназначен для программирования устройств, работающих по популярному международному стандарту DALI (Digital Addressable Lighting Interface).
1.2. Позволяет записывать и считывать адрес, программировать группы и сцены на одном DALI устройстве, подключенном к выходу редактора.
1.3. Автономное питание от аккумуляторов и встроенный ЖК дисплей облегчают работу непосредственно на месте установки устройств DALI.
1.4. Не требуется блок питания DALI, необходимое напряжение на шине формируется редактором.
1.5. Компактные размеры и небольшой вес.

2. ОСНОВНЫЕ ТЕХНИЧЕСКИЕ ДАННЫЕ

Протокол передачи данных	DALI
Количество одновременно подключаемых устройств DALI	1 устройство
Источник питания	3 шт. Li-Ion элемента 14500 3,7 В каждый (зарядное устройство в комплект не входит)
Потребляемая мощность	менее 1 Вт
Степень защиты от внешних воздействия	IP20
Габаритные размеры	140×70×25 мм
Температура окружающей среды	-20…+50 °C
Вес	115 г

ПРИМЕЧАНИЕ! *Более подробные характеристики и дополнительную информацию о редакторах Вы можете найти на сайте* ***www.arlight.ru.***

3. УСТАНОВКА, ПОДКЛЮЧЕНИЕ И УПРАВЛЕНИЕ

ВНИМАНИЕ! Во избежание поражения электрическим током перед началом работ отключите электропитание. Все работы должны проводиться только квалифицированным специалистом.

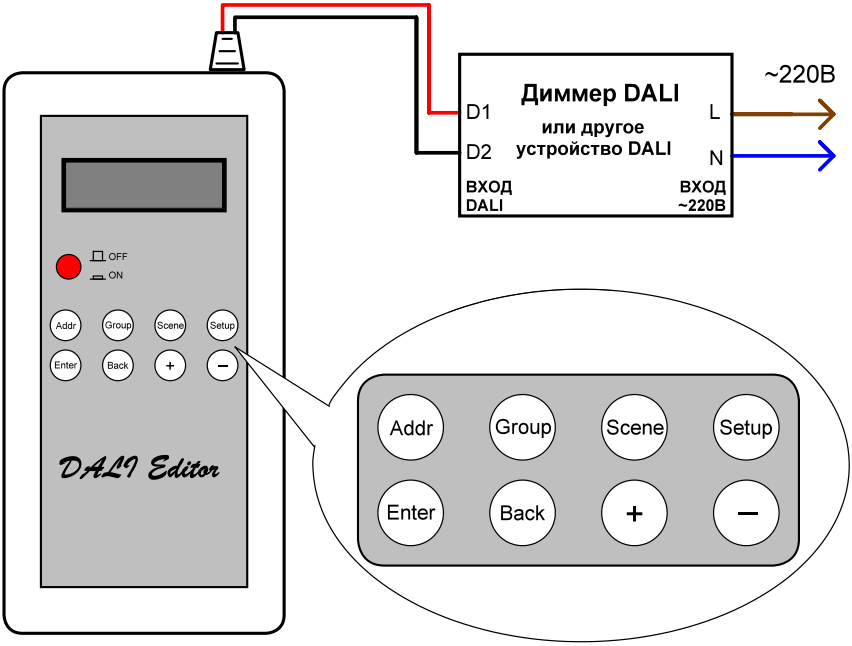

Рис.1. Подключение редактора и кнопки управления.

3.1. Извлеките редактор адресов из упаковки и убедитесь в отсутствии механических повреждений.

3.2. Подключите кабель из комплекта редактора ко входу DALI настраиваемого устройства.

3.3. Вставьте штекер в гнездо редактора.

3.4. Включите питание подключенного к редактору устройства DALI. Включите редактор кнопкой **ON/OFF**. При включении, редактор опрашивает подключенное устройство. Если устройство не опознано, на экране редактора отображается сообщение об ошибке *Рис.2*. Выключите питание, проверьте подключение и включите ещё раз. Такое-же сообщение выводится, если произошла ошибка при записи параметров в устройство.

Если устройство опознано, на экране отображается текущий адрес устройства, например, 01 (*Рис.3*).

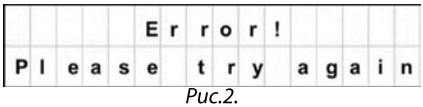

Рис.2.

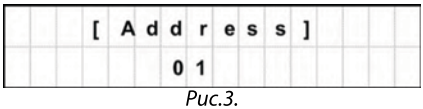

Рис.3.

3.5. Программирование адреса.

- Нажмите кнопку **Addr**. На экране отобразится текущий адрес устройства.
- Нажмите кнопку **Enter**.
- Кнопками **[+]** и **[-]** установите на экране нужный адрес.
- Нажмите кнопку **Enter**. Производится запись адреса в устройство.

3.6. Программирование групп.

- Нажмите кнопку **Group**. На экране отобразятся текущие настройки. Если устройство входит в группу, отображается номер группы, если не входит – [*]. В примере (*Рис.4*), подключенное устройство входит в группы 1, 2, 4, 5, 9, 10, 15, 16.

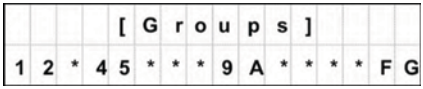

Рис.4.

- Нажмите кнопку **Enter**.
- Кнопками **[+]** и **[-]** выберите позицию нужной группы. Выбранная позиция мигает.
- Нажмите кнопку **Group**, чтобы включить или исключить устройство из группы.
- Нажмите кнопку **Enter**. Производится запись настроек в устройство.

3.7. Программирование сцен.

- Нажмите кнопку **Scene**. На экране отобразятся текущие настройки. Если устройство входит в сцену, отображается номер сцены, если не входит – [*]. В примере (*Рис.5*), подключенное устройство входит в сцены 1, 2, 9, 10, 16.

				[	S	c	e	n	e	s	]			
1	2	*	*	*	*	*	*	9	A	*	*	*	*	G

Рис.5.

- Нажмите кнопку **Enter**.
- Кнопками **[+]** и **[-]** выберите позицию нужной сцены. Выбранная позиция мигает.
- Нажмите кнопку **Scene**, чтобы включить или исключить устройство из сцены.
- Нажмите кнопку **Enter**.
- Кнопками **[+]** и **[-]** установите требуемый уровень яркости в сцене.
- Нажмите кнопку Enter. Производится запись настроек в устройство.

3.8. В меню **Setup**, можно выключить подсветку дисплея и звуковое подтверждение выполнения команд.

3.9. Кнопка **Back** предназначена для возврата к предыдущей настройке без записи информации в устройство DALI.

3.10. Если не производить никаких действий в течении 10–15 секунд, редактор переходит в режим экономии энергии. Чтобы перевести редактор в рабочее состояние нажмите любую кнопку.

ВНИМАНИЕ! В связи с обновлением встроенного ПО, работа редактора может незначительно отличаться от описанной. Инструкции для последних версий доступны на сайте www.arlight.ru.