Контроллер LN-RF8B-DMX
(12-24V,180-360W, ПДУ сенсорный)

1. Описание:

Контроллер LN-RF8B-DMX – принимает и обрабатывает стандартный сигнал DMX-512 и управляет светодиодной RGB лентой с помощью ШИМ (широтно-импульсной модуляции). Имеет 2 порта IN и OUT для подключения и дальнейшей передачи сигнала DMX-512. В контроллере есть грозозащита по входу IN и защита от короткого замыкания по выходу OUT RGB каналов. Пульт дистанционного управления RF управляет контроллером, в котором запрограммированы 11 программ управления скорости-яркости RGB лент.

2. Технические параметры:

1. Пульт дистанционного управления (ПДУ):

- Электропитание: батарея AAA 3 шт. (поставляется отдельно),
- Напряжение питания: 1.5V*3,
- Потребление тока в дежурном режиме: 3uA,
- Рабочий ток потребления: 10mA,
- Время работы в дежурном режиме: 6 месяцев,
- Радиус устойчивого управления: 15 метров,
- Материал покрытия: высококачественный поликарбонат ABS с нанесением краски и ультрафиолетового лака.

2. Контроллер:

- Температура окружающей среды: -20° C ... +60°C,
- Входное напряжение: DC12-24V,
- Выход контроллера: 3 канала RGB,
- Ток нагрузки: 5 Ампер на канал,
- Метод соединения: общий анод,
- Выходная мощность: 12V:<180W, 24V:<360W,
- Размер контроллера: L175 X W53 X H27 мм,
- Размер упаковки: L180 X W58 X H58 мм,
- Масса нетто: 300грамм,
- Масса брутто: 350грамм.

3. Подключение разъема контроллера

Интерфейс входного сигнала DMX подключается на 6 PIN разъем, к следующим контактам:

DMX IN: входной сигнал DMX, D + плюсовой контакт сигнала, D – отрицательный контакт сигнала, Gnd (земля) общий контакт сигнала DMX.
DMX OUT: выходной сигнал DMX, D + плюсовой контакт сигнала, D – отрицательный контакт сигнала, Gnd (земля) общий контакт сигнала DMX.

Питание контроллера и выход нагрузки подключается на следующий 6 PIN разъем, к следующим контактам:

Питание: входное питание контроллера, V + плюсовой контакт питания, V - отрицательный контакт питания, диапазон входного напряжения - DC5-24V,
Выход нагрузки RGB: 3 канала RGB подключены, V + плюсовой контакт разъема общий, RGB отрицательные контакты нагрузки трех каналов.

4. Установка адреса DMX контроллера

Каждый декодер DMX занимает 3 адреса DMX, адрес выставляется переключателями от 1 до 10, установленные на декодере. Каждому переключателю установлен свой адрес. Первый самый низкий бит, десятый самый высокий. DMX адрес равен сумме включенных переключателей от 1 до 10. Максимальный адрес установки 1023. Включенный переключатель соответствует – 1, выключенный – 0.

Пример 1.
Установка адреса 37. Включите первый, третий и шестой кодовый переключатель, что соответствует значениям 001, 004 и 032. Сумма этих значений 32+4+1, составит 37, что соответствует адресу DMX512.

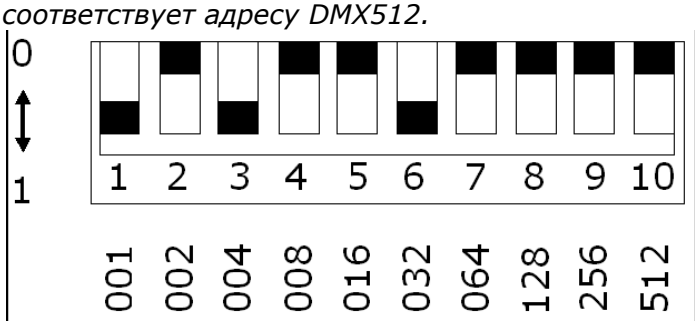

Пример 2.
Установка адреса 328. Включите четвертый, седьмой и девятый кодовый включатель, что соответствует значениям 008, 064 и 256. Сумма этих значений 256+64+8, составит 328, что соответствует адресу DMX512.

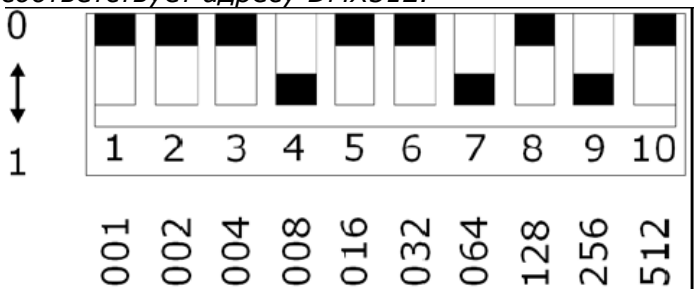

5. Назначение пульта дистанционного управления

1. **Функциональное назначение кнопок:**

: кнопка **ВКЛ/ВЫКЛ**;

: кнопка **ПАУЗА**, останавливает программу изменения цвета в динамическом режиме, повторное нажатие возвращает к нормальному режиму;

: Кнопка **M+** имеет две функции:

(1) Функция увеличения выбора, когда управление контроллера необходимо перевести в режим цветного сенсорного круга, можете нажать на кнопку.
(2) Повторное нажатие кнопки **M+**, переведет контролер в режим переключения цвета, как указано ниже в таблице.

: Кнопка **M-** имеет две функции:

(1) Функция уменьшения выбора, когда управления контроллера необходимо перевести в режим цветного сенсорного круга, можете нажать на кнопку.
(2) Повторное нажатие кнопки **M-**, переведет контроллер в режим переключения цвета, как указано ниже в таблице.

: Кнопка **B+** увеличение яркости (в статическом режиме), 25 уровней увеличения яркости, нажатие на кнопку увеличивает яркость на 1 уровень.

: Кнопка **B-** уменьшение яркости (в статическом режиме), 25 уровней уменьшения яркости, нажатие на кнопку уменьшает яркость на 1 уровень.

: Кнопка **S+** увеличение скорости (в динамическом режиме), 32 уровня увеличения скорости, нажатие на кнопку увеличивает сорость на 1 уровень.

: Кнопка **S-** уменьшения скорости (в динамическом режиме), 32 уровня уменьшения скорости, нажатие на кнопку уменьшает скорость на 1 уровень.

: Цветной сенсорный круг выбора цвета, до 56 точек соприкосновения.

Сенсорный круг имеет две функции:

(1) цветной сенсорный круг выбран режимом кнопкой M, контролер управляется в статическом режиме как указано в таблице.
(2) цветной сенсорный круг статического выбора цвета, до 56 точек соприкосновения.

2. **Привязка пульта дистанционного управления к контроллеру:**

Привязка контроллера к пульту дистанционного управления необходима при использовании нового пульта или привязке нескольких контроллеров к одному пульту. Для этого необходимо:

1. Нажмите кнопку **MATCH** на декодере и на пульте дистанционного управления держите любую кнопку не менее 2 секунд.
2. Контрольная лампа RF пульта дистанционного управления будет мерцать 3 раза.
3. Аналогично привязывают второй контроллер.

3. **Управление электропитанием ПДУ:**

При неиспользовании пульта дистанционного управления больше чем 20 секунд, пульт дистанционного управления автоматически войдет в дежурный режим. Для активации пульта необходимо нажать кнопку включения.

4. **Назначение индикатора ПДУ:**
   Индикатор активен при нажатии на одну из кнопок пульта дистанционного управления.

5. **Особенности управления при сигнале DMX:**
   Пульт дистанционного управления может использоваться только тогда, когда контроллер не управляется сигналом DMX. Приоритет в управлении контроллером принадлежит сигналу DMX, управление с пульта дистанционного управления будет не возможно.

6. **Таблица переключения цвета контроллера:**

№	Функция	Комментарий
1	Постоянный красный	Изменяется яркость, скорость неизменна
2	Постоянный зеленый	
3	Постоянный синий	
4	Постоянный желтый	
5	Постоянный фиолетовый	
6	Постоянный сине-зеленый	
7	Постоянный белый	
8	Резкое изменение трех цветов	Изменяется скорость и яркость постоянная
9	Плавное изменение трех цветов	
10	Резкое изменение семи цветов	
11	Плавное изменение семи цветов	

6. Инструкция по безопасности

Установка и подключение должна выполняться квалифицированным специалистом.
Действуйте правильно и выполняйте следующие инструкции:

1. Не устанавливайте и не эксплуатируйте контроллер в местах с сильным электромагнитным и грозовым излучением, высоким атмосферным давлением.
2. Обеспечьте для контроллера одинаковую нагрузку на канал.
3. Убедитесь, что контроллер установлен правильно и обеспечен цепями защиты по току и соответствует нормам пожарной безопасности.
4. Обеспечьте контролер правильной эксплутационной температурой и вентиляцией.
5. Проверьте правильное входное напряжение и максимальный ток нагрузки на контроллер.
6. Связывайтесь с поставщиком для выяснения причин неисправности при эксплуатации.
7. Пользователь контроллера должен самостоятельно ознакомиться с правилами эксплуатации, а также с последствиями, которые могут возникнуть в связи с возможной ошибкой эксплуатации.

7. Гарантия.

На данный контроллер распространяется гарантия 1 год, с начала даты покупки. Гарантийные обязательства распространяются на случай производственного брака, дефекты материала, при, условии, что факты, указывающие на не правильное обращение с прибором или нарушение режимов его эксплуатации, отсутствует. Гарантия является ограниченной и обеспечивает только замену неисправных узлов и деталей, включая трудозатраты. Расходы на транспортировку контролера оплачивается покупателем.

8. Внешние габариты:

- **Контроллер**

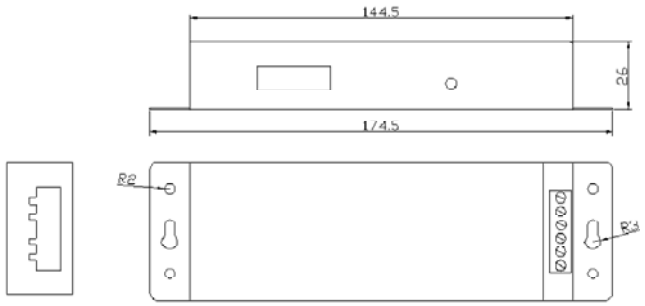

- **Пульт дистанционного управления.**

9. Схема подключения:

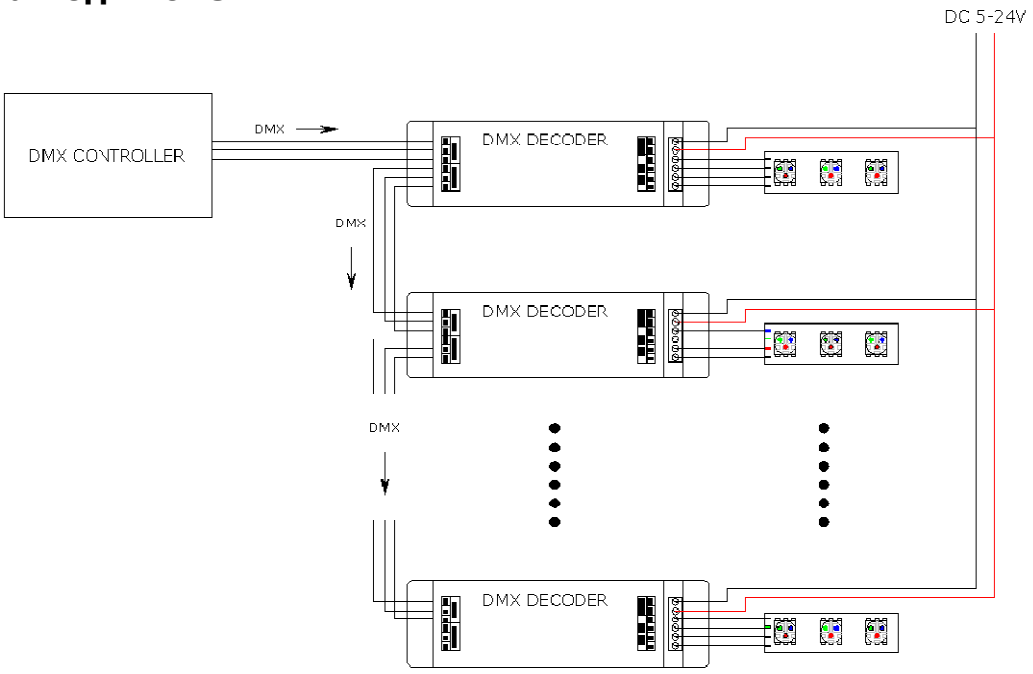

10. Комплектность:

Содержит.

1. Пульт дистанционного управления (без батареи) – 1 шт.
2. Контроллер – 1 шт.
3. Инструкция – 1 шт.

11. Упаковочные данные:

Размер L180 X W58 X H58 мм
Вес 350 грамм